TOYOTA PROACE

LISTA DE PRET

RC’24 V.03 / Martie 2026

TARIFE

MODEL	COD COMERCIAL	NIVEL DE ECHIPARE	PRET (FARA TVA)	PRET (CU TVA)
TOYOTA PROACE 1.5 DIESEL 120 CP 6MT	3000002139	PROACE L1 1.5D 120HP 6MT CARGO	27,741.00 €	33,566.61 €
TOYOTA PROACE 2.2 DIESEL 150 CP 6MT	3000002461	PROACE L2 2.2D 150HP 6MT CARGO	30,162.00 €	36,496.02 €
	3000002462	PROACE L2 2.2D 150HP 6MT COMFORT	30,745.00 €	37,201.45 €
TOYOTA PROACE ELECTRIC	3000002142	**PROACE L1 BEV 136HP 50kWh CARGO**	37,759.00 €	45,688.39 €
	3000002143	**PROACE L2 BEV 136HP 75kWh COMFORT**	43,442.00 €	52,564.82 €

Preturi valabile in perioada 01 – 31 Martie 2026
*In limita stocului disponibil

Imagini cu titlu de prezentare

NOTA: Preturile de lista reprezinta preturi de vanzare recomandate. Preturile in lei se vor calcula conform cursului de schimb al retailerului de la care se face achizitia. Preturile afisate includ Pachetul legislativ obligatoriu (trusa medicala, triunghi reflectorizant, extinctor). Toyota Romania isi rezerva dreptul de a modifica prezenta lista de preturi ca urmare a unor erori, modificari structurale sau in urma unor comunicari din partea producatorului, fara nicio informare prealabila. Pentru a obtine o oferta de actualitate, este necesar sa va adresati unui consultant de vanzari Toyota. Lista de dotari constituie o selectie a celor mai importante dintre acestea, lista completa a dotarilor fiind disponibila pe website-ul www.toyota.ro.

CULORI EXTERIOARE

Icy White (EPR)

Black* (KTV)

Silver* (KCA)

Titanium Grey* (KKJ)

CULOARE EXTERIOARA	CARGO	COMFORT	PRET (fara TVA)	PRET (cu TVA)
Icy White (EPR)	●	●	0.00 €	0.00 €
Black* (KTV)	●	●	517.00 €	625,57 €
Silver* (KCA)	●	●	517.00 €	625,57 €
Titanium Grey* (KKJ)	●	●	517.00 €	625,57 €

* Culoare metalizata

CULORI INTERIOARE

INTERIOR – TAPITERIE	CARGO	COMFORT	PRET (fara TVA)	PRET (cu TVA)
Tapterie din stofa de culoare gri inchis (FTCM)	●	●	Inclus in pret	

NOTA: Preturile de lista reprezinta preturi de vanzare recomandate. Preturile in lei se vor calcula conform cursului de schimb al retailerului de la care se face achizitia. Preturile afisate includ Pachetul legislativ obligatoriu (trusa medicala, triunghi reflectorizant, extinctor). Toyota Romania isi rezerva dreptul de a modifica prezenta lista de preturi ca urmare a unor erori, modificari structurale sau in urma unor comunicari din partea producatorului, fara nicio informare prealabila. Pentru a obtine o oferta de actualitate, este necesar sa va adresati unui consultant de vanzari Toyota. Lista de dotari constituie o selectie a celor mai importante dintre acestea, lista completa a dotarilor fiind disponibila pe website-ul www.toyota.ro.

DATE TEHNICE

MOTOR / TRANSMISIE / PERFORMANTE	PROACE 1.5 L1	PROACE 2.0 L2	PROACE 2.2 L2	PROACE ELECTRIC L1 50 kWh	PROACE ELECTRIC L2 75 kWh
Combustibil	Motorina			Electric	
Cilindree (cm3)	1499	1997	2184	N/A	
Putere maxima (kW / CP / rpm)	88 / 120 / 3500	106 /144 / 3750	110 / 150 / 3500	100 / 136	
Cuplu maxim (Nm / rpm)	300 / 1750	370 / 2000	370 / 1500	260	
Transmisie (Manual/Automat)	6 MT			Automata E-Toggle	
Viteza maxima (km/h)	160	170	179	130	
Acceleratie 0-100 km/h (sec)	16.0	9.9	TBC	TBC	
SISTEM FRANARE / DIRECTIE / SUSPENSIE					
Tip frana fata / spate	Discuri ventilate / disc				
Dimensiuni frana fata / spate (mm)	304x28 / 294x22				
Diametru minim de bracaj intre borduri (m)	12.4				
Diametru minim de bracaj intre pereti (m)	12.9				
Suspensie fata / spate	Pseudo McPherson cu bara antiruliu / bascule inclinate cu brate trase				
EMISII / CONSUM**					
Consum mixt WLTP (l/100 km)	6.6	7.7	6.7 – 6.8	N/A	
Consum energetic mixt WLTP (kWh/100 km)	N/A			23.8	24.2
Emisii CO2 WLTP (g/km)	168	202	177	0	
Autonomie electrica estimata mixta WLTP (km)	N/A			Pana la 221	Pana la 346
Norma de poluare	Euro 6 EA			AX	
Capacitate rezervor (litri)	69		TBC	N/A	
Nivel sonor in mers/stationare dB (A)	68 / 80	70 / 81	TBC	67	
MASE / SARCINI / CAPACITATI DE TRACTARE (kg)					
Masa maxima autorizata axa fata / spate	1500 / 1500	1500 / 1800			
Masa maxima tehnic admisibila	2656	3100	3100	2846	3053
Masa proprie minima / maxima	1656 / 1854	1765 / 1956	1806 / TBC	1845 / 2057	2052 / 2269
Sarcila utila	1000	1360		1000	1360
Capacitate de tractare cu / fara sistem de franare	2000 / 750	2500 / 750	TBC	1000 / 750	

NOTA: **Un ghid continand date privind consumul de carburant si emisiile de CO2 pentru toate modelele de autoturisme noi poate fi obtinut gratuit in toate punctele de vanzare a acestora. Consumul de combustibil si emisiile de CO2 sunt determinate conform procedurii armonizate la nivel mondial de testare a vehiculelor ușoare, WLTP care are la bază date statistice colectate din întreaga lume şi evaluarea unor profiluri medii de utilizator. Consumul de combustibil și valorile emisiilor de CO2 pot varia față de valorile măsurate, în momentul utilizării vehiculul putând înregistra valori mai mari în funcție de stilul de condus, precum și de alți factori (cum ar fi condițiile de drum, trafic, mediu urban sau extraurban, starea autovehiculului, echipamentele instalate, dotările și accesoriile opționale, sarcina, numărul pasagerilor etc.). Detalii suplimentare despre procedura WLTP pot fi obținute accesând următorul link: https://www.toyota.ro/discover-toyota/environment/wltp .

DATE TEHNICE - DIMENSIUNI

DIMENSIUNI EXTERIOARE (mm)	PROACE L1	PROACE L2
Dimensiuni (L x l x h)	4981 x 1924 x 1910	5331 x 1924 x 1910
Ampatament	3275	
Ecartament fata / spate	1630 / 1618	
Garda la sol	150	
Unghi de atac / degajare (grade)	17.1 / 21.1	16.8 / 15.3
Consola fata / spate	902 / 803	902 / 1153
DIMENSIUNI INTERIOARE (mm)		
Lungime spatiu incarcare fara Smart Cargo	2512	2862
Lungime spatiu incarcare cu Smart Cargo	3674	4026
Latime maxima spatiu incarcare	1636	
Latime spatiu incarcare intre pasajele de roti	1258	
Inaltime maxima spatiu incarcare	1397	
Inaltime acces usi spate deschise	1220	
Latime maxima acces usi spate deschise	1282	
Inaltime acces usa laterala deschisa	1241	
Latime maxima acces usa laterala deschisa	935	
VOLUME (m3)		
Volum de incarcare cu Smart Cargo	5.8	6.6
Numar de europaleti	3	

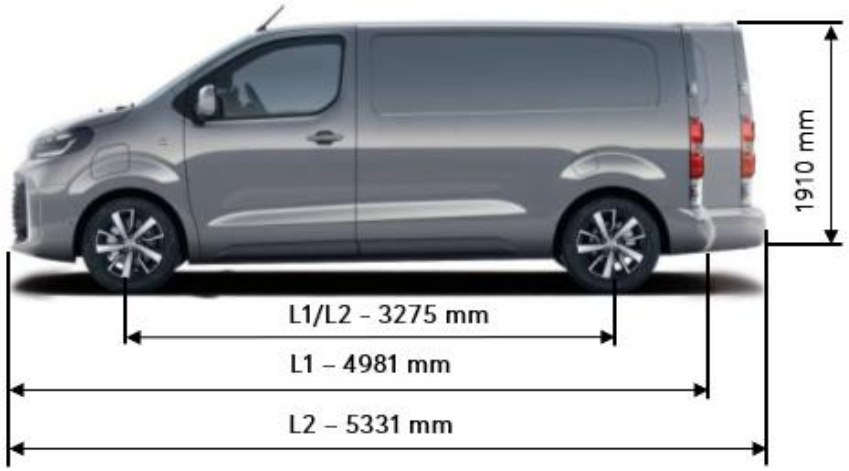

DATE TEHNICE - DIMENSIUNI

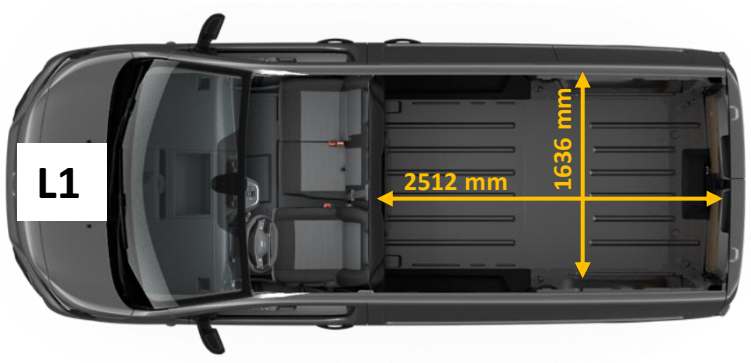

Imagini cu titlu de prezentare

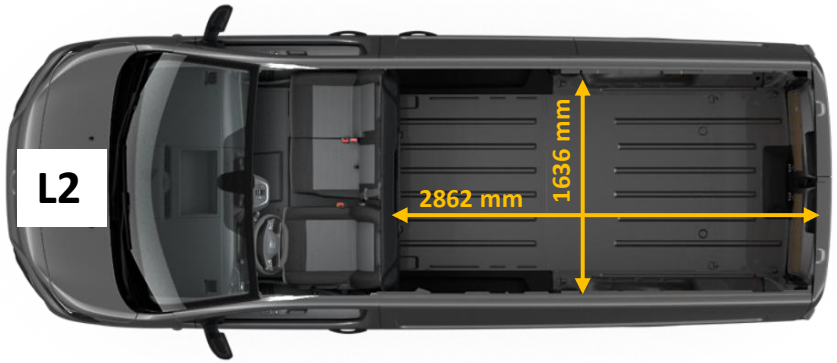

DATE TEHNICE - ELECTRIC

BATERIE	PROACE ELECTRIC (50 kWh)	PROACE ELECTRIC (75 kWh)
Tip	Lithium - Ion	Lithium - Ion
Greutatea bateriei (kg)	350	530
Capacitate (Ah)	144	187.5
Tensiunea maxima a bateriei (V)	400	400
Capacitate de stocare (kWh)	50	75
INCARCARE		
Curent alternativ (AC)		
Putere maxima de incarcare (kW)	11	11
Tip priza alimentare autovehicul	Type 2	Type 2
Timp de incarcare estimat 0 – 100%, priza domestica	21 h 44 min	32 h 36 min
Timp de incarcare estimat 0 – 100%, wallbox 11/22 kW	4 h 30 min	6 h 50 min
Incarcare curent continuu (DC)		
Putere maxima de incarcare (kW)	100	100
Tip priza alimentare vehicul	CCS	CCS
Timp de incarcare estimat 10-80% (min)	32	45

Imagini cu titlu de prezentare

Cablu de incarcare Wallbox Type 2 Mode 3/ 32A

Cablu de incarcare Type 2 Mode 2/10A

NOTA:. Consumul de combustibil si emisiile de CO2 sunt determinate conform procedurii armonizate la nivel mondial de testare a vehiculelor ușoare, WLTP care are la bază date statistice colectate din întreaga lume și evaluarea unor profiluri medii de utilizator. Consumul de combustibil și valorile emisiilor de CO2 pot varia față de valorile măsurate, în momentul utilizării vehiculul putând înregistra valori mai mari în funcție de stilul de condus, precum și de alți factori (cum ar fi condițiile de drum, trafic, mediu urban sau extraurban, starea autovehiculului, echipamentele instalate, dotările și accesoriile opționale, sarcina, numărul pasagerilor etc.). Detalii suplimentare despre procedura WLTP pot fi obținute accesând următorul link: https://www.toyota.ro/discover-toyota/environment/wltp .

DOTARI PROACE - CARGO

EXTERIOR
Jante din otel 16“
Roata de rezerva de dimensiuni normale
O usa laterala glisanta
Usi batante spate tip panou
Oglinzi laterale reglabile manual
Oglinzi laterale incalzite
Oglinzi laterale retractabile manual
Deschidere 180° a usilor batante spate
Bara de protectie fata de culoare neagra
Bara de protectie spate de culoare neagra
Geamuri fumurii cu grad de filtrare mediu (30%)
Insertie neagra pe grila frontala superioara
Oglinzi laterale de culoare neagra
Manere exterioare portiere de culoare neagra
Antena Digital Audio Broadcast (DAB)
Accesoriu de protectie negru pe usile laterale
Proiectoare de ceata (LED)
Faruri cu halogen Multi-reflector
Accesoriu de protectie plastic pe bara spate
INTERIOR
Sistem de aer conditionat cu reglare manuala
Geamuri electrice fata

INTERIOR (continuare)
Functie auto ridicare/coborare One Touch pentru toate geamurile electrice
Geamuri fata cu strat insonorizant
Ecran multi-info LCD monocrom
Vitezometru digital suplimentar in afisajul de informatii
Comanda Sistem avertizare la parasirea benzii pe volan (LDA)
Comanda pentru pilot automat pe volan
Lampi individuale pentru sofer si pasagerul din fata (bec)
Lampa iluminare spatiu incarcare (2)
Plafoniera frontala (bec)
Priza de 12V pentru locurile din fata
Priza 12V pentru zona de incarcare
USB Tip-A
Cotiera sofer
Scaun pentru sofer cu reglare manuala pe inaltime
Suport lombar reglabil pe scaunul soferului
Bancheta cu 2 locuri in fata, partea pasagerului
Sistem de inchidere centralizata
Volan din uretan
Afișaj cu ecran tactil diagonală 5"
Sistem multimedia cu 4 difuzoare
Radio

NOTA: Lista de dotari constituie o selectie a celor mai importante dintre acestea, lista completa a dotarilor fiind disponibila pe website-ul www.toyota.ro.

DOTARI PROACE - CARGO

INTERIOR (continuare)
Perete despartitor tip panou
Buzunare la portierele din fata
Compartiment de depozitare deschis in panoul de bord superior
Sistem Smart Cargo
Suporturi pentru pahare fata
Compartiment inferior al torpedoului cu deschidere standard
Racitor in compartimentul superior al torpedoului
Dispozitiv de incarcare la bord - 11 kWh **(numai pe versiunea electrica)**
Covoras din material textil
Cablu de incarcare 6m Type 2 Mode 2/ 10A **(numai pe versiunea electrica)**
Cablu de incarcare 7.5m Wallbox Type 2 Mode 3/32A **(numai pe versiunea electrica)**
Geanta de depozitare cabluri 24 L **(numai pe versiunea electrica)**
Car Care kit Toyota
Toyota Professional Welcome Box
Scrumiera

SIGURANTA
Senzor de lumina
Senzor de ploaie
Blocarea portierelor de la distanta
Frana de parcare electronica - disponibil incepand cu luna de productie Martie 2026
Airbag frontal sofer & pasager
Sistem de siguranta pre-coliziune (PCS)
Sistem de asistenta pentru plecarea din rampa (HAC)

SIGURANTA (continuare)
Sistem de comutare automata intre faza lunga si faza scurta (AHB)
Senzori de parcare spate
Sistem de avertizare la parasirea benzii (LDAsc)
Sistem de avertizare pentru presiunea in pneuri (TPWS)
Sistem de apelare de urgenta ERA-GLONASS
Sistem cruise control
Limitator de viteza cu sistem de asistenta la recunoasterea indicatoarelor rutiere (RSA)
Cameră monitorizare șofer pe sistem de siguranță pre-impact
Ciocan de siguranta automat

Imagine cu titlu de prezentare

NOTA: Lista de dotari constituie o selectie a celor mai importante dintre acestea, lista completa a dotarilor fiind disponibila pe website-ul www.toyota.ro.

DOTARI PROACE - COMFORT

EXTERIOR (in plus fata de CARGO)
Insertie cromata pe grila superioara fata
INTERIOR (in plus fata de CARGO)
Oglinda retrovizoare zi / noapte cu reglare manuala
Perete despartitor tip panou cu fereastra si grilaj de protectie
Panouri protectie interior

NOTA: Lista de dotari constituie o selectie a celor mai importante dintre acestea, lista completa a dotarilor fiind disponibila pe website-ul www.toyota.ro.
Informații referitoare la partajarea datelor privind produsele conectate și serviciile conexe, conform prevederilor Regulamentului UE 2023/2854 (Legea Europeană privind datele), pot fi obținute prin accesarea website-ul https://www.toyota.ro/legal/data-sharing-notice

ACCESORII INCLUSE

Covoras din material textil	Protectie din plastic pentru bara spate	Ciocan de siguranta automat	Car Care kit	Toyota Professional Welcome Box
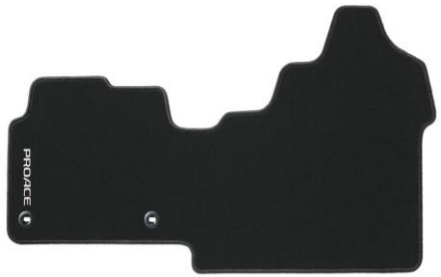				
***Panouri de protectie interior**	****Cablu de incarcare 6m Type 2 Mode 2/ 10A + geanta de depozitare cabluri 24L**	****Cablu de incarcare 7.5m Wallbox Type 2 Mode 3/32A**		**Scrumiera**

Imagini cu titlu de prezentare
*Disponibil numai pentru nivelul de echipare Comfort
** Disponibil numai pentru versiunea electrica

ACCESORII SUPLIMENTARE

1

2

3

4

5

6

7

8

9

INTERIOR	PRET FARA TVA	PRET CU TVA
1. Placuțe de protectie praguri (pentru model electric) - PZ438H0182	96 €	117 €
2. Placute de protectie praguri (pentru motorizare Diesel) - PZ438H0181	97 €	117 €
3. Covorase pentru podea din cauciuc - PZ4L1H035300	56 €	68 €
EXTERIOR		
4. Placa de protectie bara spate - nevopsita neagra - PZ4L1H054000	96 €	116 €
5. Film de protecţie pentru bara spate(Doar pentru bara spate vopsita)- PZ4L1H0030	61 €	74 €
6. Plasă orizontala portbagaj - PZ4L0H234000	34 €	42 €
7. Kit de cablare 13 pini - PZ4L0H056I	206 €	249 €
8. Cârlig de remorcare cu flansă, fara bila tractare - PZ4L0H056800	349 €	422 €
9. Bila tractare pentru carlig de remorcare cu flansa - PZ4L0H055100	62 €	75 €

Preturile de lista reprezinta preturi de vanzare recomandate. Preturile in lei se vor calcula conform cursului de schimb al retailerului la care se face achizitia. Preturile nu includ costul accesoriilor si pieselor necesare pentru montaj si nici costul manoperei. Toyota Romania isi rezerva dreptul de a modifica preturile afisate ca urmare a unor erori, modificari structurale sau in urma unor comunicari din partea producatorului, fara nicio informare prealabila. Pentru a obtine o oferta de actualitate, este necesar sa va adresati unui consultant de vanzari Toyota. NOTA: Lista de accesorii constituie o selectie a celor mai importante dintre acestea. Lista completa de accesorii poate fi verificata la cel mai apropiat dealer Toyota si pe www.toyota.ro.(In pagina de configurator model). Fotografii cu titlu informativ.

GLOSAR TERMENI TOYOTA

	TOYOTA SAFETY SENSE	Pachet sisteme de siguranta Toyota	Pachet de sisteme de siguranta Toyota Safety Sense care contine multiple sisteme de siguranta activa (sistem PCS cu detectarea pietonului, senzorul de avertizare a unghiului mort, recunoasterea panourilor rutiere, pastrarea benzii de ruluare, comutarea intre faza lunga si faza scurta)
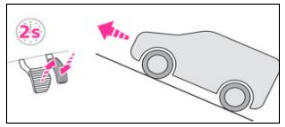	HAC Hill-Start Assist Control	Sistem de asistenta pentru plecarea din rampa	Mentine autovehiculul pe loc (timp de aproximativ 2 secunde) la pornirea în rampa, în timp ce mutati piciorul de pe pedala de frana pe pedala de acceleratie
	AHB Automatic High Beam	Sistem de comutare automata faza lunga - faza scurta	Sistemul comuta automat între faza scurta și faza lunga în functie de luminozitate si de conditiile de trafic, utilizand o camera amplasata în partea superioara a parbrizului
	LDA Lane Departure Alert	Sistemul de asistenta la pastrarea benzii	Sistemul corecteaza traiectoria vehiculului alertand soferul de îndata ce detecteaza un risc de parasire involuntara a benzii de rulare sau de traversare a unui acostament sau a unei benzi de urgenta
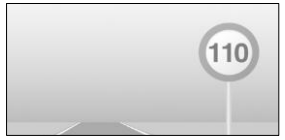	RSA Road Sign Assist	Sistemul de asistenta semne de circulatie	Sistemul recunoaste limtele de viteze si recomandari afisandu-le in panoul de instrumente
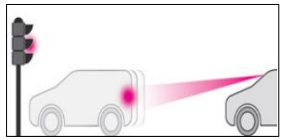	PCS Pre-Collision System	Sistemul de asistenta inteligenta la franarea de urgenta	Sistemul mareste deceleratia autovehiculului in cazul in care soferul nu franeaza suficient pentru a evita o coliziune
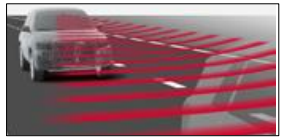	ACC Adaptive Cruise Control	Sistemul de cruise control adaptativ	Sistemul bazat pe radar pastreaza vehiculul la o anumita viteza si distanta setata fata de vehiculul din fata
	eCall (SOS)	Sistem de apelare de urgenta ERA-GLONASS	Sistemul eCall (SOS) asigura contactul direct cu serviciile de urgenta

GARANTIA TOYOTA

Garanția comercială pentru autovehiculele Toyota cuprinde:

- **Garantia de baza standard de 3 (trei) ani** de la semnarea procesului verbal de predare-primire in limita a 100.000 de kilometri, oricare situatie survine mai intai, fara limita de kilometri pentru primul an si acopera orice defect care poate fi atribuit unei erori de fabricatie sau asamblare, in conditii normale de utilizare.

- **Garantia extinsa de 3 (trei) ani**, in limita a 200.000 Km (cumulat la garantia de baza standard) si acopera orice defect mecanic, electric sau electronic cauzat de o eroare de asamblare sau fabricatie a autovehiculului. Garantia extinsa se activeaza automat la expirarea Garantiei de baza standard. Termenii si conditiile de aplicare a garantiei de baza standard si a garantiei extinse pot fi consultate accesand link-ul https://www.toyota.ro/owners/warranty. De asemenea, pentru mai multe detalii, puteti solicita reprezentantului de vanzari consultarea Brosurii de Service si Garantie si a Brosurii de Garantie extinsa.

- **Garantia Toyota Relax** se aplica in orice moment dupa expirarea Garantiei de baza standard (Garantia Producatorului) sau a Garantiei Extinse, pana la 10 ani de la data inceperii primei garantii a autovehiculului sau pana cand autovehiculul a atins 185.000 km (oricare conditie survine prima) si acopera defectiunile mecanice, electrice sau electronice imputabile productiei sau montajului elementelor acoperite de garantia Relax, mentionate in Anexa 1 la Termenii si conditiile de aplicare a garantiei Toyota Relax. Garantia Toyota Relax se activeaza automat la finalizarea unei lucrari de intretinere periodica prevazuta in planul de mentenanta al masinii, in conformitate cu specificatiile producatorului descrise in Brosura de Service si Garantie, la orice Reparator Autorizat Toyota. Odata cu activarea Relax, se obtine o noua acoperire de garantie limitata pana la expirarea urmatorului termen de intretinere periodica, conform planului de mentenanta al masinii, in conformitate cu specificatiile producatorului descrise in Brosura de Service si Garantie. Astfel Relax presupune activari periodice, pana la atingerea limitelor de 10 ani de la data inceperii primei garantii a autovehiculului sau pana cand autovehiculul a atins 185.000 km (oricare conditie survine prima). Pentru evitarea oricarui dubiu, Relax nu se activeaza automat pentru intregul interval de 10 ani, ci presupune activari periodice, astfel cum este detaliat in termenii si conditiile de aplicare a garantiei Relax. Termenii si conditiile de aplicare a garantiei Toyota Relax pot fi consultate accesand linkul https://www.toyota.ro/relax.

Imagini cu titlu de prezentare

FARA GRIJI CU TOYOTA

TOYOTA EUROCARE

Iti cumperi o Toyota si beneficiezi de serviciul de asistenta rutiera TOYOTA EUROCARE cu urmatoarea valabilitate:

72 luni de la data livrarii (inceputul perioadei de garantie)

SERVICE TOYOTA DE CALITATE

Reprezentanta dvs. Toyota va va consilia cu privire la necesitatea efectuarii reviziilor. Masina dvs. va avea nevoie de revizii la intervale de maximum 2 ani/ 40,000 km (sau 50,000 km in functie de motorizare) - primul termen atins.

Nota: in functie de conditiile de utilizare, la motorizarile diesel martorul de calitate al uleiului motor se poate aprinde inainte de termenul limita si indica necesitatea vizitei la service pentru un eventual schimb.

Citesti lista de pe telefon sau de pe pc?
Foloseste butoanele de mai jos pentru a obtine o oferta sau pentru a programa un test drive.

SOLICITA OFERTA

TEST-DRIVE

DESCOPERA GAMA TOYOTA
SCANEAZA CODUL QR

INFORMATII DESPRE ANVELOPE

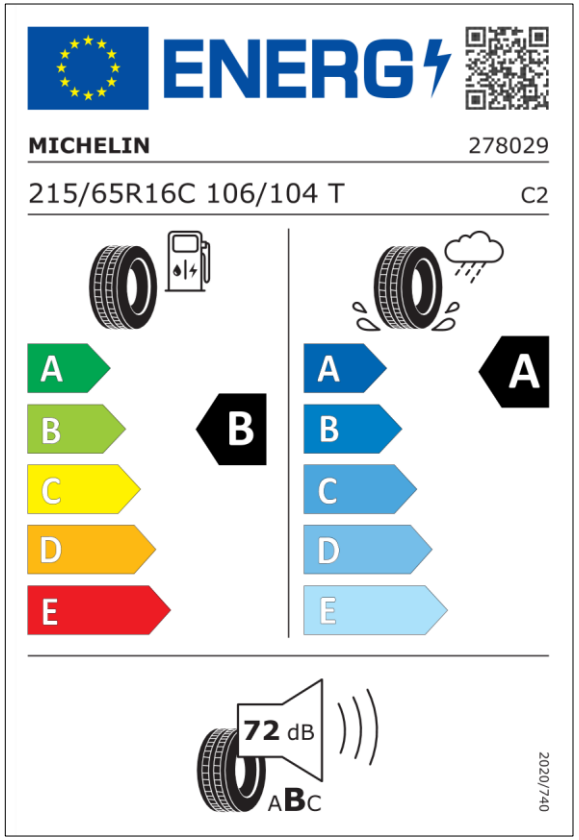

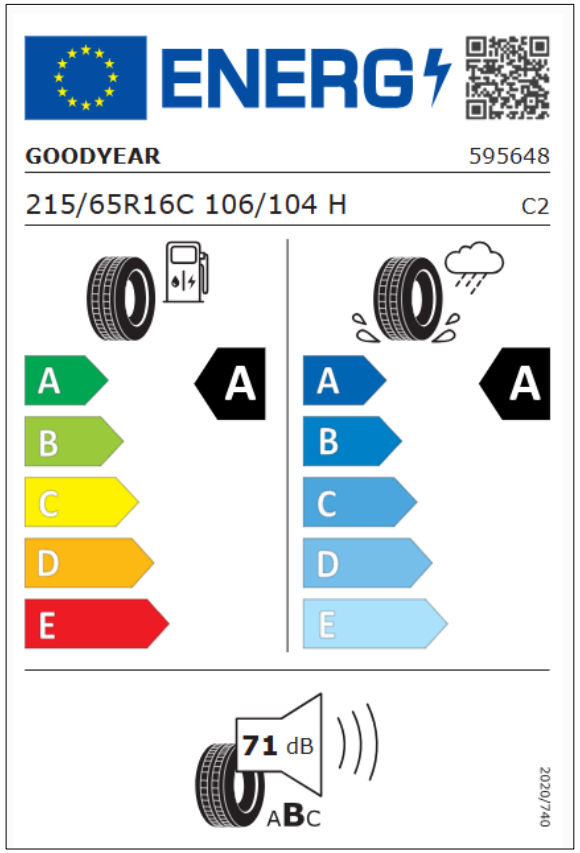

NOTA: Eticheta prezentată este cu titlu de exemplu. Autovehiculul poate veni echipat cu anvelope aparținând unui alt producător și/sau cu specificații diferite față de cele menționate în eticheta prezentată. Prin urmare, prin plasarea unei comenzi, sunteti de acord cu achiziționarea autovehiculului comandat în condițiile anterior menționate.